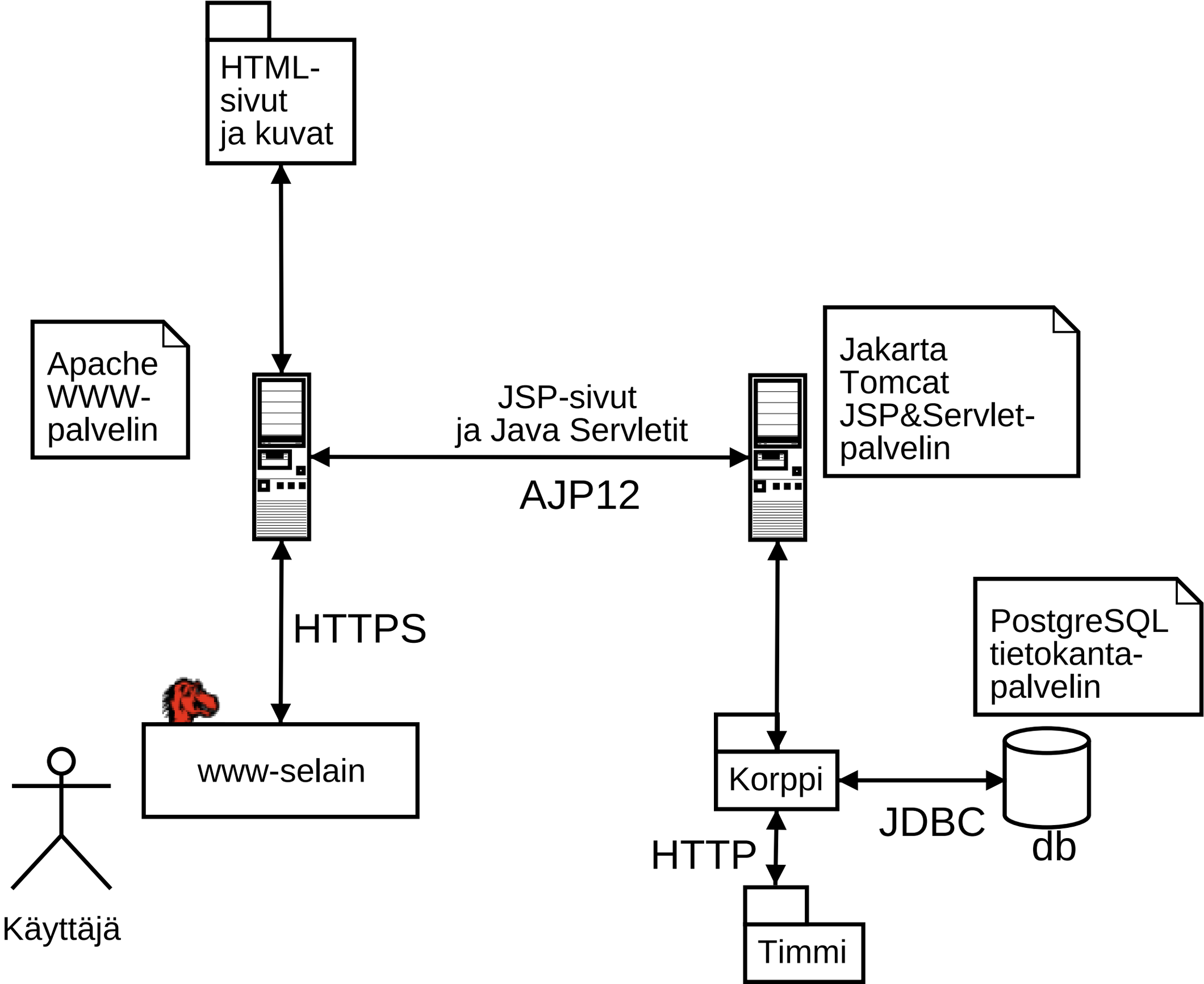
HTML-
sivut
ja kuvat
Apache
WWW-
palvelin
JSP-sivut
ja Java Servletit
AJP12
Jakarta
Tomcat
JSP&Servlet-
palvelin
HTTPS
PostgreSQL
tietokanta-
palvelin
www-selain
Korppi
JDBC
db
HTTP
Käyttäjä
Timmi